MODEL DE VORAVIA

Model de panot

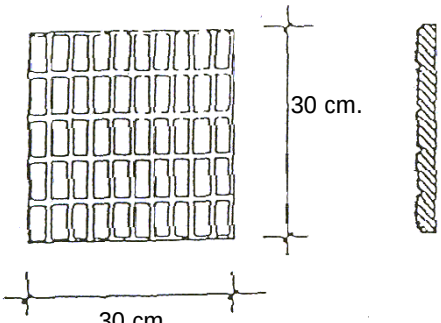

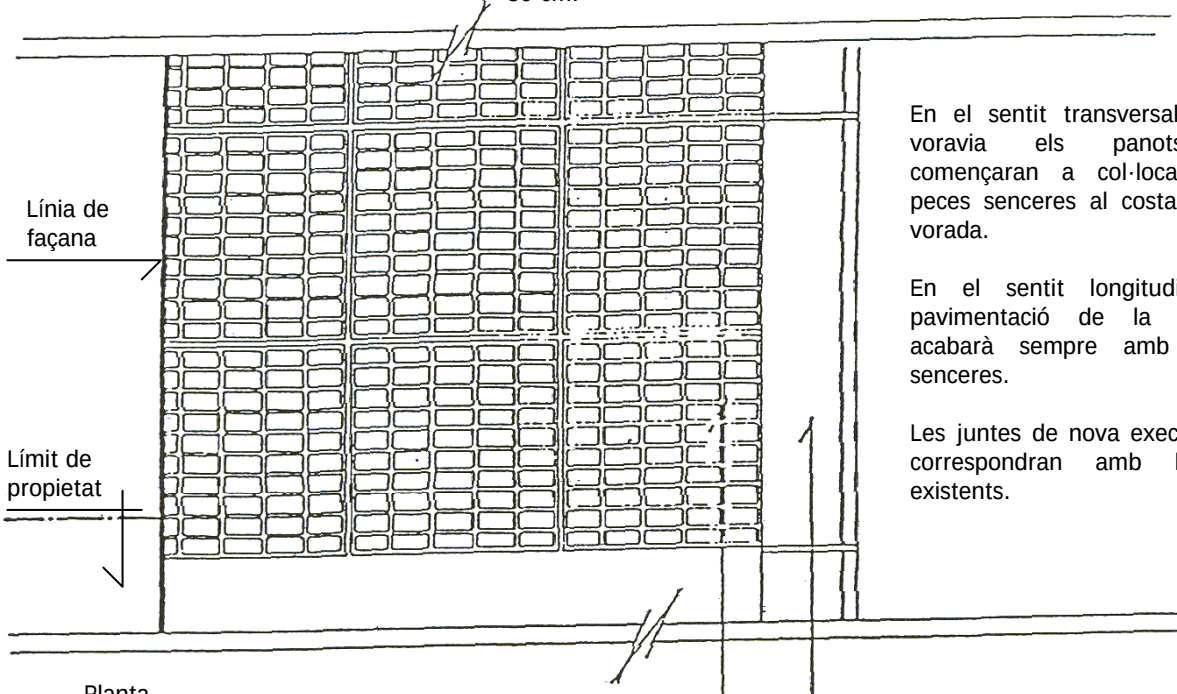

En el sentit transversal de la voravia els panots es començaran a col·locar amb peces senceres al costat de la vorada.

En el sentit longitudinal la pavimentació de la voravia acabarà sempre amb peces senceres.

Les juntes de nova execució es correspondran amb les ja existents.

Planta

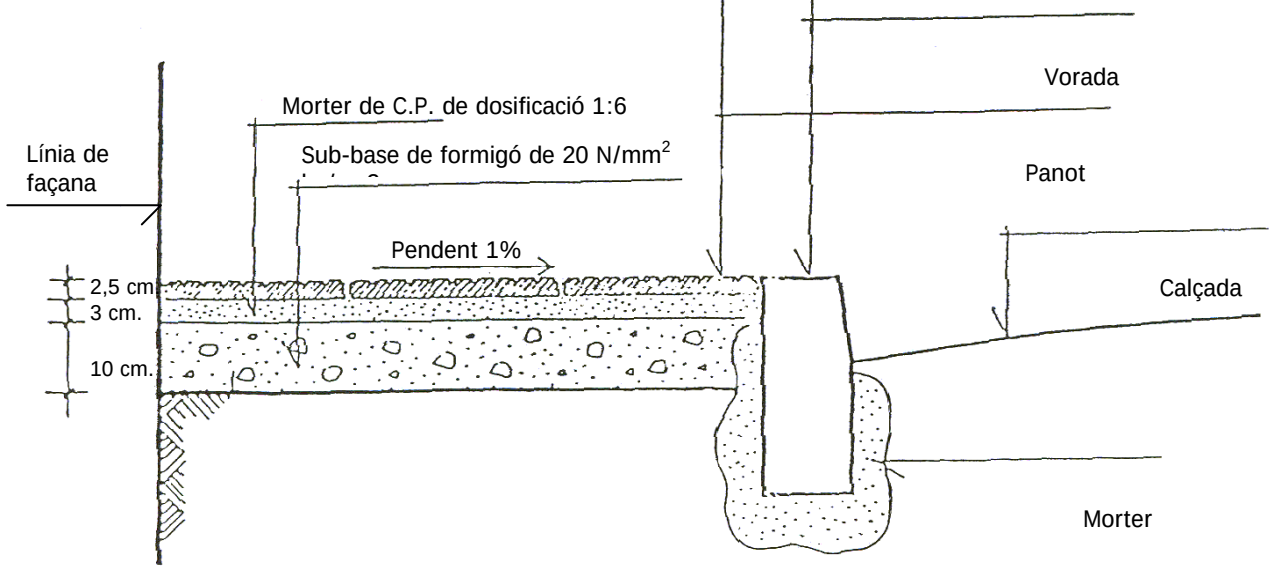

Secció